PROTON®

05014920

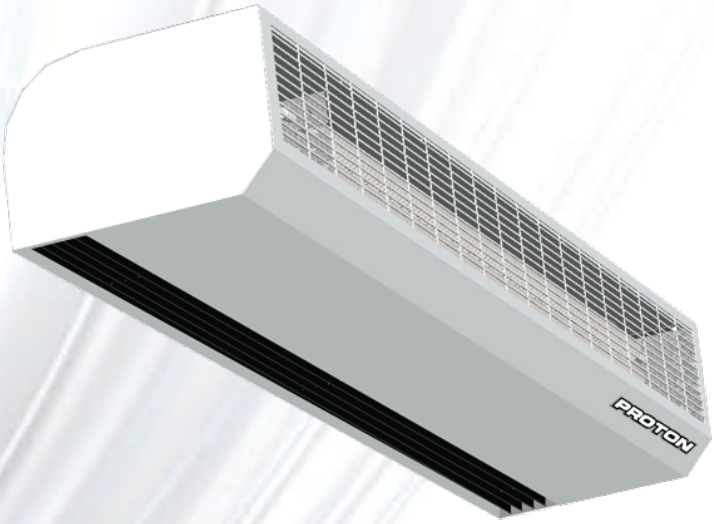

EN

UA

RU

РУКОВОДСТВО ПО ЭКСПЛУАТАЦИИ
PROTON HD L1

www.proton.com.ua

Руководство по эксплуатации завес PROTON HD L1:

1. Обращение 3
2. Меры по обеспечению безопасности 4
3. Хранение и транспортировка 5
4. Эксплуатация 6
5. Технические характеристики 7
6. Основные габариты 8
7. Монтаж 9
8. Автоматика 11
9. Подключение к системе электропитания 12
10. Схема подключения 13
11. Справочная информация 14

При получении оборудования рекомендуем провести осмотр упаковки на предмет повреждения и вскрытия, а также проверить комплектность оборудования и документации.

Во избежание перегрева — не накрывайте оборудование.

Запрещается воспроизведение, адаптация, публикация или перевод содержимого данного руководства без письменного разрешения правообладателя.

3. ОБРАЩЕНИЕ

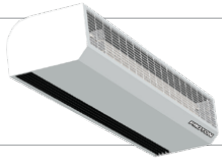

Компания ООО «Протон Групп» благодарит Вас за выбор воздушно-отопительного аппарата PROTON.

Это руководство является неотъемлемой частью коммерческой завесы и вместе с ней должно быть передано пользователю.

Для обеспечения правильного подключения и использования коммерческой завесы необходимо внимательно ознакомиться с настоящим руководством до начала монтажа.

Рекомендуем хранить данное руководство в надежном месте для возможности обращения к нему в процессе эксплуатации.

Особое внимание обращаем на соблюдение мер безопасности при монтаже данного оборудования, а также любых действий, связанных с сервисным обслуживанием и эксплуатацией.

Необходимо ограничить доступ к коммерческой завесе неуполномоченных лиц, а также провести обучение обслуживающего персонала.

Производитель не несет ответственности за ущерб, вызванный неправильным монтажом, пуско-наладкой эксплуатацией или не целевым использованием завесы.

Производитель не несет ответственности за ущерб, нанесенный действиями лиц, неознакомленных с данным руководством.

Производитель оставляет за собой право вносить изменения в данное руководство без предварительного уведомления.

Производитель оставляет за собой право вносить изменения в комплектацию и конструкцию оборудования, не влияющие на его функционирование и базовые технические параметры.

Коммерческая завеса может устанавливаться и эксплуатироваться исключительно в условиях, для которых она предназначена. Любое другое применение, несоответствующее настоящему руководству, может привести к последствиям в виде повреждения имущества, травм и гибели персонала. Следует приложить все усилия для исключения возможностей неправильной эксплуатации коммерческой завесы.

Запрещается воспроизведение, адаптация, публикация или перевод содержимого данного руководства без письменного разрешения правообладателя.

Перед проведением каких-либо работ, связанных с оборудованием, ознакомьтесь с данными материалами по обеспечению безопасности.

Оборудование должно монтироваться и подключаться к инженерным сетям только квалифицированным персоналом, имеющим соответствующие разрешения и допуски.

Во время монтажа, пуско-наладки, ремонта и обслуживания аппарата соблюдайте все правила и нормы безопасности.

Устанавливайте коммерческую завесу на прочном основании или поверхности, способной выдержать вес оборудования с теплоносителем.

Используйте крепеж, соответствующий материалу основания, на которое монтируется оборудование.

Перед подключением источника питания проверьте параметры питающей электрической сети на соответствие данным, указанным в настоящем руководстве по эксплуатации.

Проверьте наличие заземления. Не допускается использование оборудования без заземления – это может привести к повреждению имущества, травмам и гибели персонала.

Электрическая сеть, питающая двигатель коммерческой завесы и автоматику, должна быть дополнительно защищена предохранителем для предотвращения последствий короткого замыкания.

Запрещается воспроизведение, адаптация, публикация или перевод содержимого данного руководства без письменного разрешения правообладателя.

Хранение и транспортировка продукции допускается только в заводской упаковке.

Оборудование может транспортироваться любым видом транспорта, обеспечивающим его сохранность и исключающим механические повреждения, согласно правилам перевозки грузов, действующим на транспорте данного вида.

Перед распаковкой оборудования следует проверить, присутствуют ли какие-либо следы повреждения коробки. Рекомендуется проверить не был ли поврежден во время транспортировки корпус оборудования. В случае обнаружения одной из вышеперечисленных ситуаций следует связаться с нами по телефону или электронной почте.

Рекомендуем переносить оборудование вдвоём. Во время транспортировки следует использовать соответствующие инструменты, чтобы не повредить оборудование и не нанести вреда здоровью.

Оборудование следует хранить в помещении, где поддерживаются следующие условия: относительная влажность воздуха не превышает 85%, отсутствует конденсация влаги, температура окружающего воздуха от -30 до +40°C.

Запрещается воспроизведение, адаптация, публикация или перевод содержимого данного руководства без письменного разрешения правообладателя.

Коммерческая завеса должна монтироваться и подключатьсят только квалифицированным персоналом, имеющим соответствующие разрешения и допуски.

Оборудование необходимо эксплуатировать в помещениях, используемых в течение всего года, и при отсутствии конденсации (большие колебания температуры, особенно ниже точки росы влажного воздуха). Оборудование нельзя подвергать прямому воздействию ультрафиолетовых лучей.

При долговременном неиспользовании оборудование необходимо отключить от источника питания.

Необходимо ограничить доступ к коммерческой завесе неуполномоченных лиц, а также провести обучение обслуживающего персонала.

Двигатель вентилятора не требует дополнительного обслуживания. Необходимой может оказаться только чистка заборного отверстия от пыли и налета жира.

Уровень загрязняющих веществ в воздухе должен соответствовать значениям допустимых концентраций загрязняющих веществ во внутреннем воздухе непроизводственных помещений с уровнем концентрации пыли до 0.3 г/м^3. Запрещается использовать оборудование в течение всего срока выполнения строительных работ, за исключением пуско-наладки системы.

Запрещается воспроизведение, адаптация, публикация или перевод содержимого данного руководства без письменного разрешения правообладателя.

PROTON HD L1

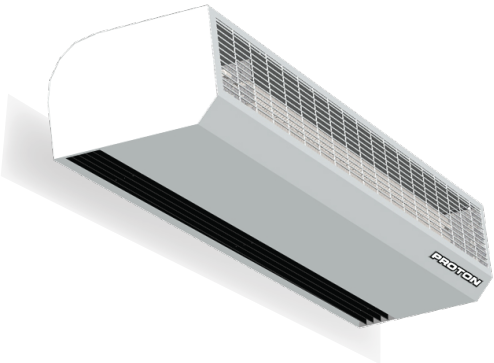

Завесы являются экономически целесообразным и энергоэффективным решением для поддержания комфортной температуры в помещениях коммерческого назначения. Компактная завеса PROTON HD L1 предназначена для небольших проходов, таких как продовольственные киоски, кассы, сервисные центры, небольшие магазины.

ЭЛЕКТРИЧЕСКИЙ НАГРЕВ		HD L1-E-100
Максимальная ширина двери (1 завеса)	мм	1000
Производительность	$м^3$/ч	980
Мощность нагрева (1/2/3 ступень)	кВт	1.75/3.5/5.25
Эффективная длина воздушного потока	м	2.2
Уровень шума[1]	дБ	52
Параметры питания завесы	В/Гц	400/50
Номинальный ток завесы	А	7.7
Номинальный ток двигателя	А	0.6
Мощность двигателя, потр.	Вт	130
Класс защиты двигателя	IP	20
Вес	кг	11.6
Габариты (ШхВхГ)	мм	1025x152x228

[1] Измерение производилось на расстоянии 3 м от завесы.

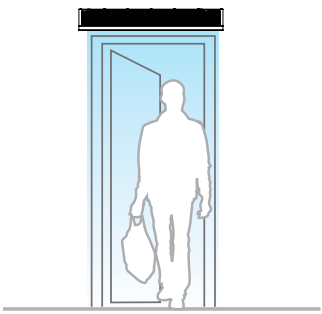

ГОРИЗОНТАЛЬНЫЙ МОНТАЖ

Завесы с электрическим нагревом PROTON HD L1 могут быть смонтированы только в горизонтальном положении.

Ширина дверного проема не должна превышать ширину сопла коммерческой завесы PROTON HD L1. В случае более широких проемов следует применить несколько коммерческих завес, установленных рядом друг с другом.

Запрещается воспроизведение, адаптация, публикация или перевод содержимого данного руководства без письменного разрешения правообладателя.

6. ОСНОВНЫЕ ГАБАРИТЫ

PROTON HD L1

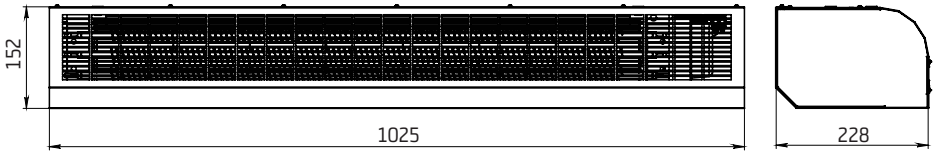

КОНСОЛЬ МОНТАЖНАЯ

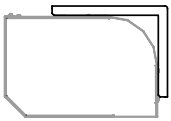

Консоль монтажная предназначена для монтажа завес PROTON HD L1. Консоль входит в комплект.

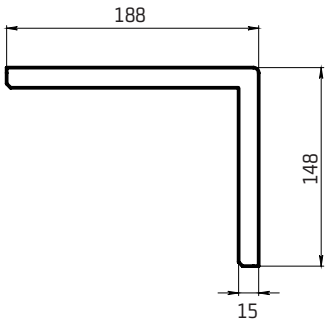

Запрещается воспроизведение, адаптация, публикация или перевод содержимого данного руководства без письменного разрешения правообладателя.

Установка завес

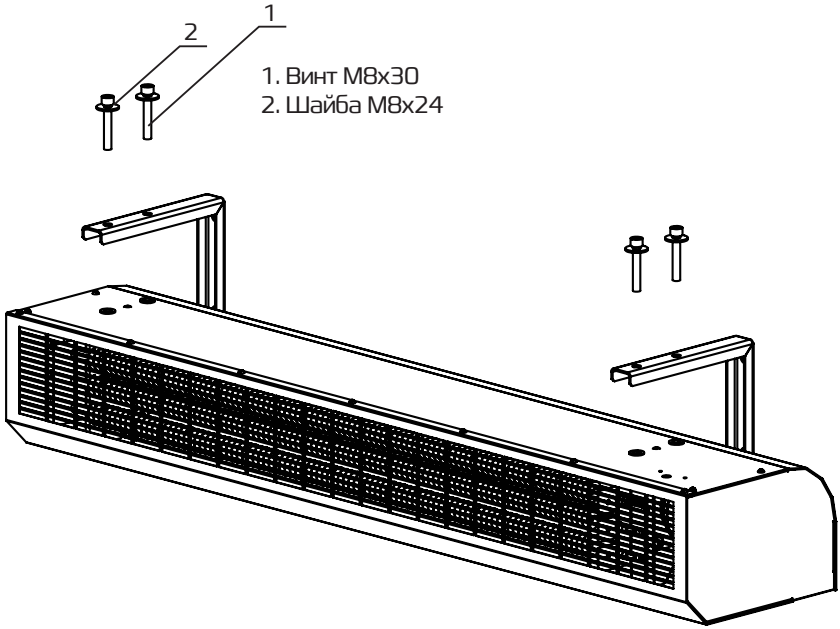

Внимание! *Расстояние между оборудованием и потолком должно быть мин. 0.25 м. Завесы PROTON HD L1 не приспособлены для монтажа в подвесных потолках.*

Внимание! *При монтаже запрещается вкручивать шпильки внутрь завесы на глубину более 20 мм, это может привести к деформации внутренних элементов завесы.*

Внимание! *Оборудование предназначено для работы в сухих помещениях, в связи с этим необходимо обратить особое внимание на опасность конденсации водяных испарений на элементах электродвигателя, который не приспособлен для работы во влажной среде.*

Запрещается воспроизведение, адаптация, публикация или перевод содержимого данного руководства без письменного разрешения правообладателя.

Подключение электропитания

Внимание! *Электрические подключения должны выполняться уполномоченным и квалифицированным персоналом.*

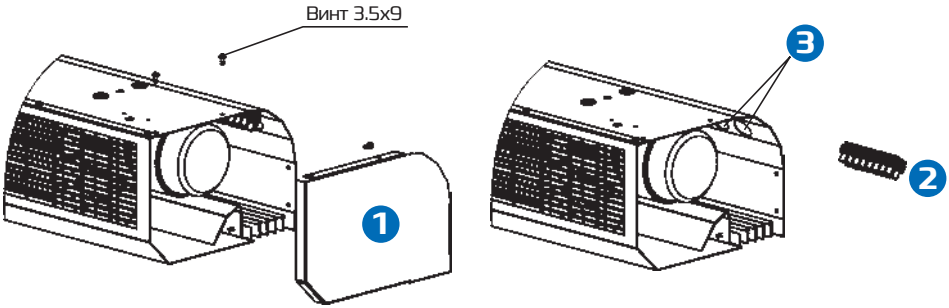

Доступ к клеммной колодки осуществляется путем:

1. Отвинтить насадкой (PH2) 4 винта (3.5x9).
2. Снять боковую панель 1 .
3. Отвинтить насадкой (PH2) винт (3.5x9) удерживающий клеммную колодку 2.
4. Вытащить клеммную колодку 2 .
5. Сквозь кабельные каналы 3 протянуть необходимые провода.
6. Произвести подключение согласно схемы.
7. Собрать в обратном порядке.

Запрещается воспроизведение, адаптация, публикация или перевод содержимого данного руководства без письменного разрешения правообладателя.

Элементы управления завесами PROTON HD L1

TR 110 K (входит в комплект)

Пульт механический предназначен для регулировки температуры, количества включенных ТЕНРовых групп и включение/выключение АС-двигателя.

- Температурный режим с точностью до 1.0 °С
- Диапазон регулирования температур +5 °С ... +30 °С
- Ручное регулирование количества включенных ТЕНРовых групп
- Ручное включение/выключение АС-двигателя
- Простота в обращении и поддержание заданной температуры
- Снижение шума
- Класс защиты IP20
- Вес (нетто/брутто) – 0.19/0.23 кг
- Габариты нетто (ШхВхГ) – (85х130х42) мм
- Габариты брутто (ШхВхГ) – (90х133х50) мм

Запрещается воспроизведение, адаптация, публикация или перевод содержимого данного руководства без письменного разрешения правообладателя.

Соединение электродвигателей вентиляторов и элементов автоматики должно быть выполнено в соответствии с технической документацией.

Перед подключением электропитания необходимо проверить корректность соединения электродвигателей вентиляторов и элементов автоматики.

Перед подключением электропитания необходимо проверить соответствие напряжения сети напряжению, указанном в настоящем руководстве по эксплуатации.

Электрические соединения, приводящие двигатель в движение, должны быть дополнительно защищены предохранительными автоматами на случай короткого замыкания в аппарате.

Запрещается эксплуатация устройства без подключенного заземления.

Запрещается воспроизведение, адаптация, публикация или перевод содержимого данного руководства без письменного разрешения правообладателя.

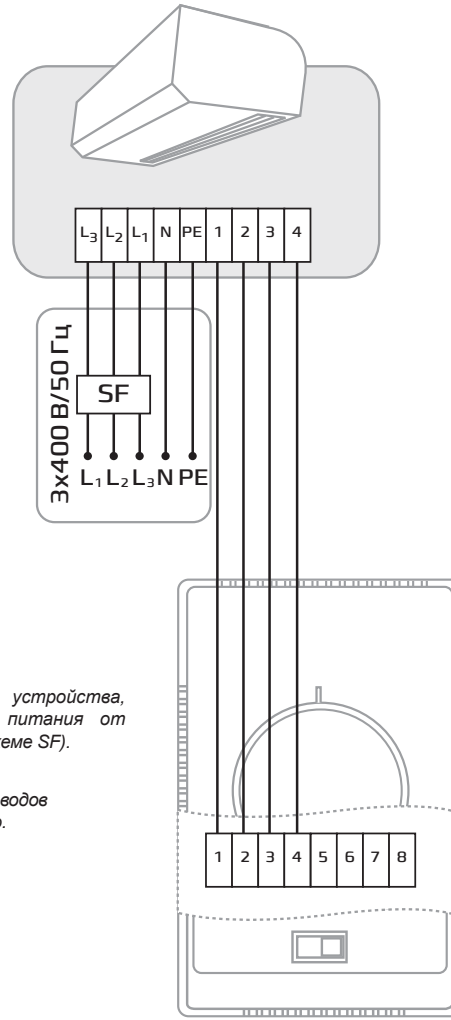

TR 110 K

Обеспечьте установку устройства, защищающего источник питания от короткого замыкания (на схеме SF).

Обратное подключение проводов питания L и N недопустимо.

Запрещается воспроизведение, адаптация, публикация или перевод содержимого данного руководства без письменного разрешения правообладателя.

Таблица расчета нагрузки на провод в зависимости от его сечения

Материал проводника – медь:

Сечение токопроводящей жилы, мм^2	Материал проводника – медь			
	Напряжение, 220 В		Напряжение, 380 В	
	ток, А	мощность, кВт	ток, А	мощность, кВт
1.5	19.0	4.1	16.0	10.5
2.5	27.0	5.9	25.0	16.5
4.0	38.0	8.3	30.0	19.8
6.0	46.0	10.1	40.0	26.4
10.0	70.0	15.4	50.0	33.0
16.0	85.0	18.7	75.0	49.5
25.0	115.0	25.3	90.0	59.4
35.0	135.0	29.7	115.0	75.9
50.0	175.0	38.5	145.0	95.7
70.0	215.0	47.3	180.0	118.8
95.0	260.0	57.2	220.0	145.2
120.0	300.0	66.0	260.0	171.6

Материал проводника – алюминий:

Сечение токопроводящей жилы, мм^2	Материал проводника – алюминий			
	Напряжение, 220 В		Напряжение, 380 В	
	ток, А	мощность, кВт	ток, А	мощность, кВт
2.5	20.0	4.4	19.0	11.6
4.0	28.0	6.1	23.0	15.1
6.0	36.0	7.9	30.0	19.8
10.0	50.0	11.0	39.0	25.7
16.0	60.0	13.2	55.0	36.3
25.0	85.0	18.7	70.0	46.2
35.0	100.0	22.0	85.0	56.1
50.0	135.0	29.7	110.0	72.6
70.0	165.0	36.3	140.0	92.4
95.0	200.0	44.0	170.0	112.2
120.0	230.0	50.6	200.0	132.0

Данные представлены как ориентир. При расчете проектов обращайтесь к специалистам.

Запрещается воспроизведение, адаптация, публикация или перевод содержимого данного руководства без письменного разрешения правообладателя.

Сервисная служба

В случае возникновения неисправностей в работе оборудования просим обращаться в авторизированный сервис производителя.
Информацию о ближайшем авторизированном сервисе и правилах подачи рекламации Вы можете получить в сервисном отделе компании:

ООО «Протон Групп»
03057, Украина, г. Киев,
ул. Нестерова, 3, оф. 411

+380 (44) 537-09-30
+380 (67) 258-02-02
+380 (50) 258-02-02
+380 (63) 258-02-02

Сервис: service@proton.kiev.ua
Общие вопросы: proton@proton.kiev.ua

PROTON®
www.proton.com.ua